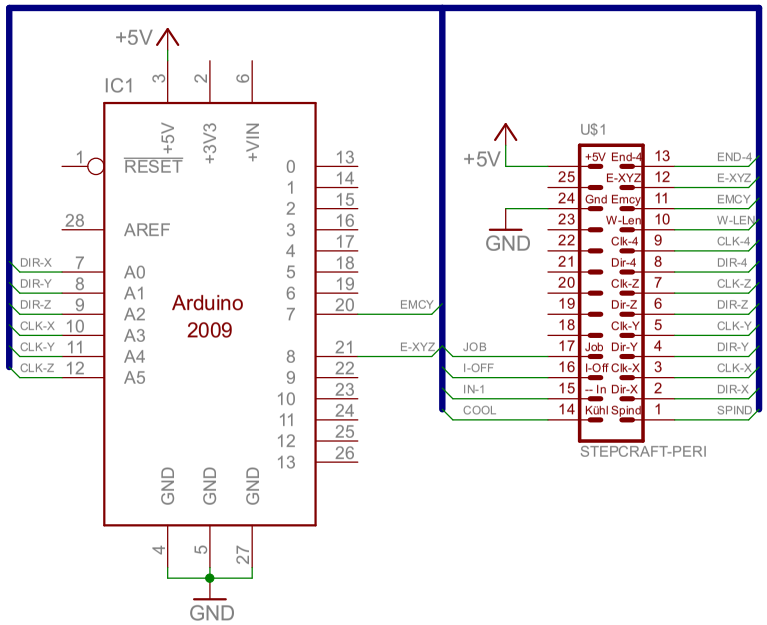

SCduino

21.04.2014 12:44:34

Sheet: 1/1