STEPCRAFT.

Bauanleitung. /
Construction Manual.

Maschinenuntergestell M-Serie (M.500 / M.700 / M.1000)
Machine Table M-Series (M.500 / M.700 / M.1000)

04/23

Inhalt des Bausatzes (Abbildungen nicht maßstabsgetreu) /
Components of the kit (illustrations not true scale)

1

M.500 – Art.-Nr.: 12215
M.700 – Art.-Nr.: 12222
M.1000 – Art.-Nr.: 12223

1 x Rahmen
1 x Frame

2

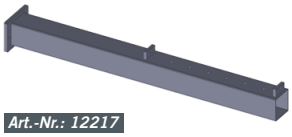

Art.-Nr.: 12217

4 x Tischbein Oberteil
4 x Table leg top

3

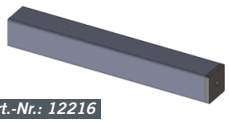

Art.-Nr.: 12216

4 x Tischbein Unterteil
4 x Table leg bottom

4

M.500 – Art.-Nr.: 12218
M.700 – Art.-Nr.: 12225
M.1000 – Art.-Nr.: 12226

2 x Einlegeplatte
2 x Inlay

5

Art.-Nr.: 12219

4 x Maschinenfuß
4 x Machine foot

6

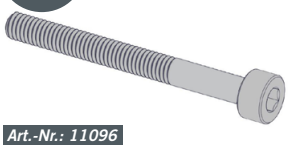

Art.-Nr.: 11096

8 x Zylinderkopfschraube M6x40
8 x Cylinder Head Screw M6x40

7

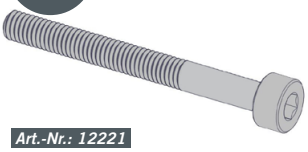

Art.-Nr.: 12221

4 x Zylinderkopfschraube M6x45
4 x Cylinder Head Screw M6x45

8

Art.-Nr.: 10146

8 x Zylinderkopfschraube M6x20
8 x Cylinder Head Screw M6x20

9

Art.-Nr.: 11397

4 x Zylinderkopfschraube M6x10
4 x Cylinder Head Screw M6x10

10

Art.-Nr.: 11937

4 x Sechskantkopfschraube M6x8
4 x Hexagon head Screw M6x8
Stahl verzinkt / zinc-coated

11

Art.-Nr.: 11101

4 x Mutter M10
4 x Nut M10
Stahl verzinkt / zinc-coated

12

Art.-Nr.: 10568

8 x Mutter M6
8 x Nut M6

13

Art.-Nr.: 10573

8 x Unterlegscheibe
8 x Washer

14

Art.-Nr.: 12220

4 x Gummipuffer
4 x Rubber pad

15

Art.-Nr.: ---

8 x Klebestreifen
8 x Glue pad

Art.-Nr.:

Baugruppe A – Tischbeine vormontieren
Assembly Unit A– Pre-assembly Table Legs

4x

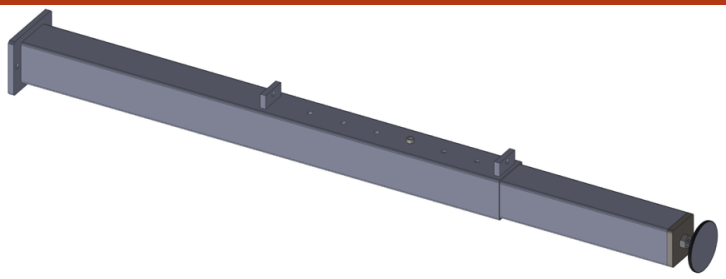

A.1

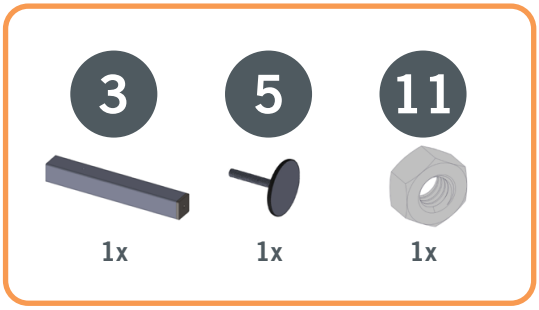

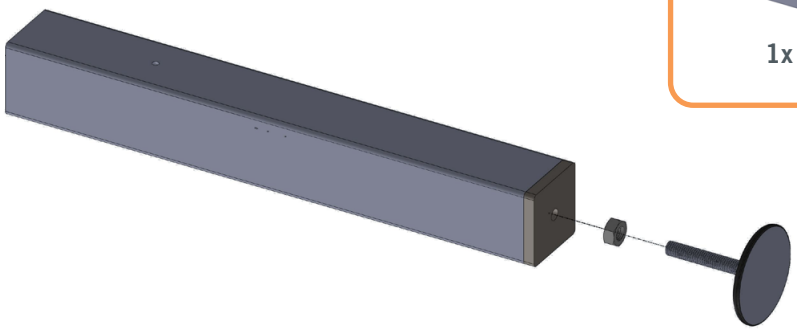

A.2

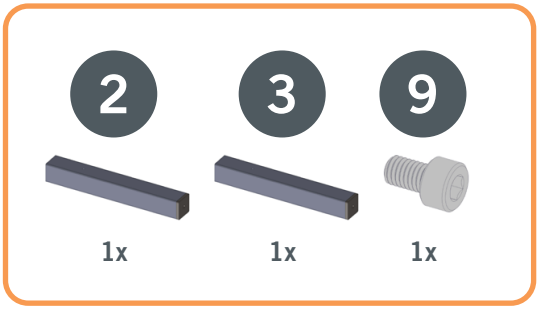

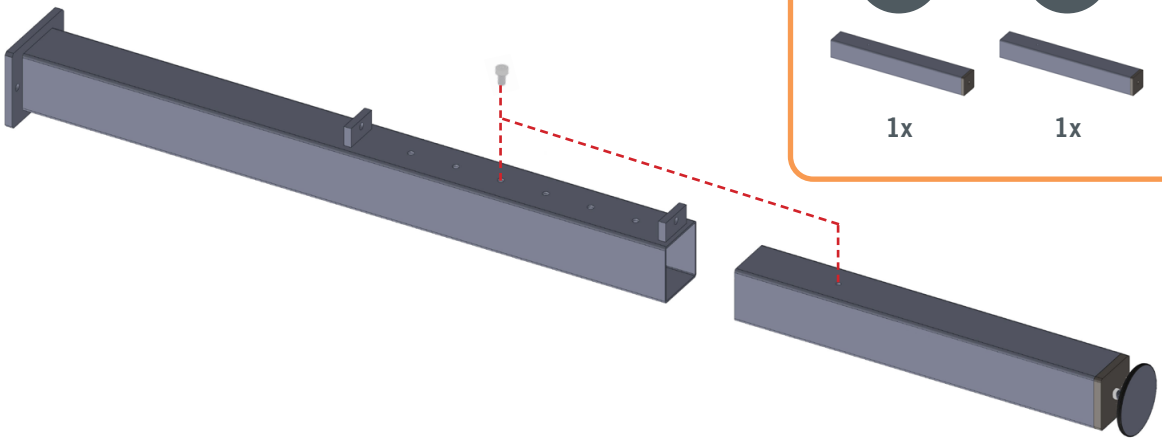

Baugruppe B – Tischbeine montieren
Assembly Unit B – Assembly of Table Legs

B.1

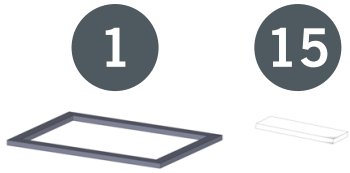

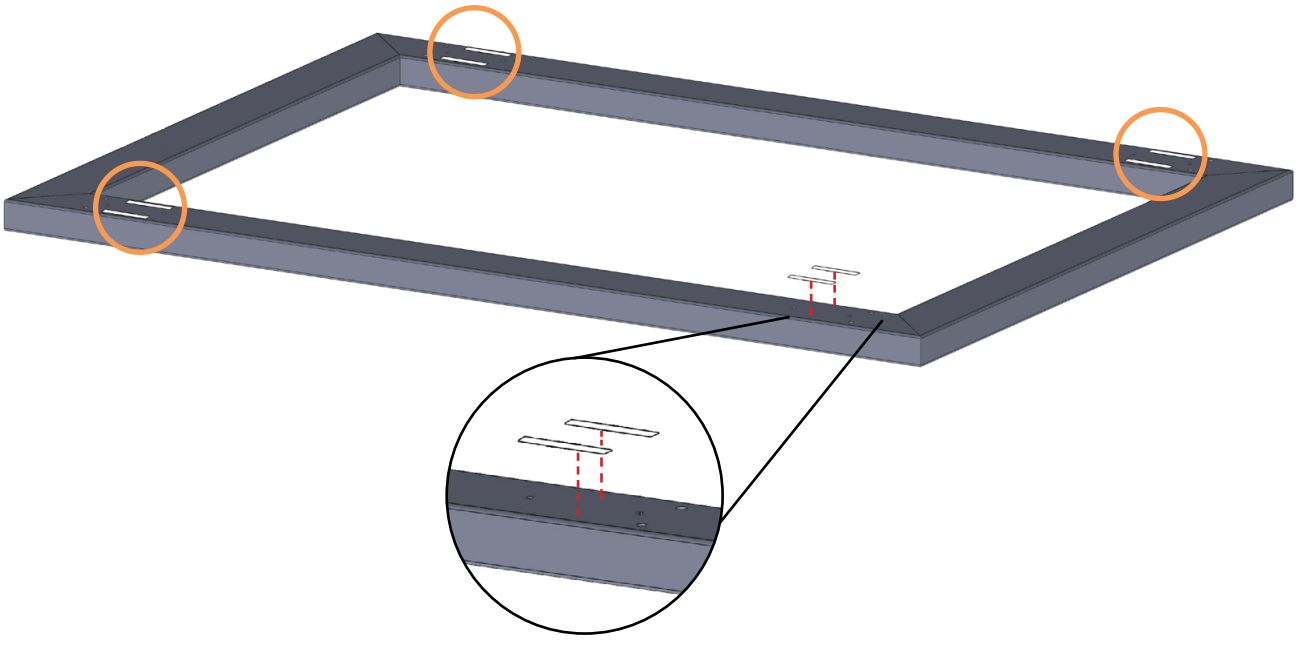

B.2

8

8x

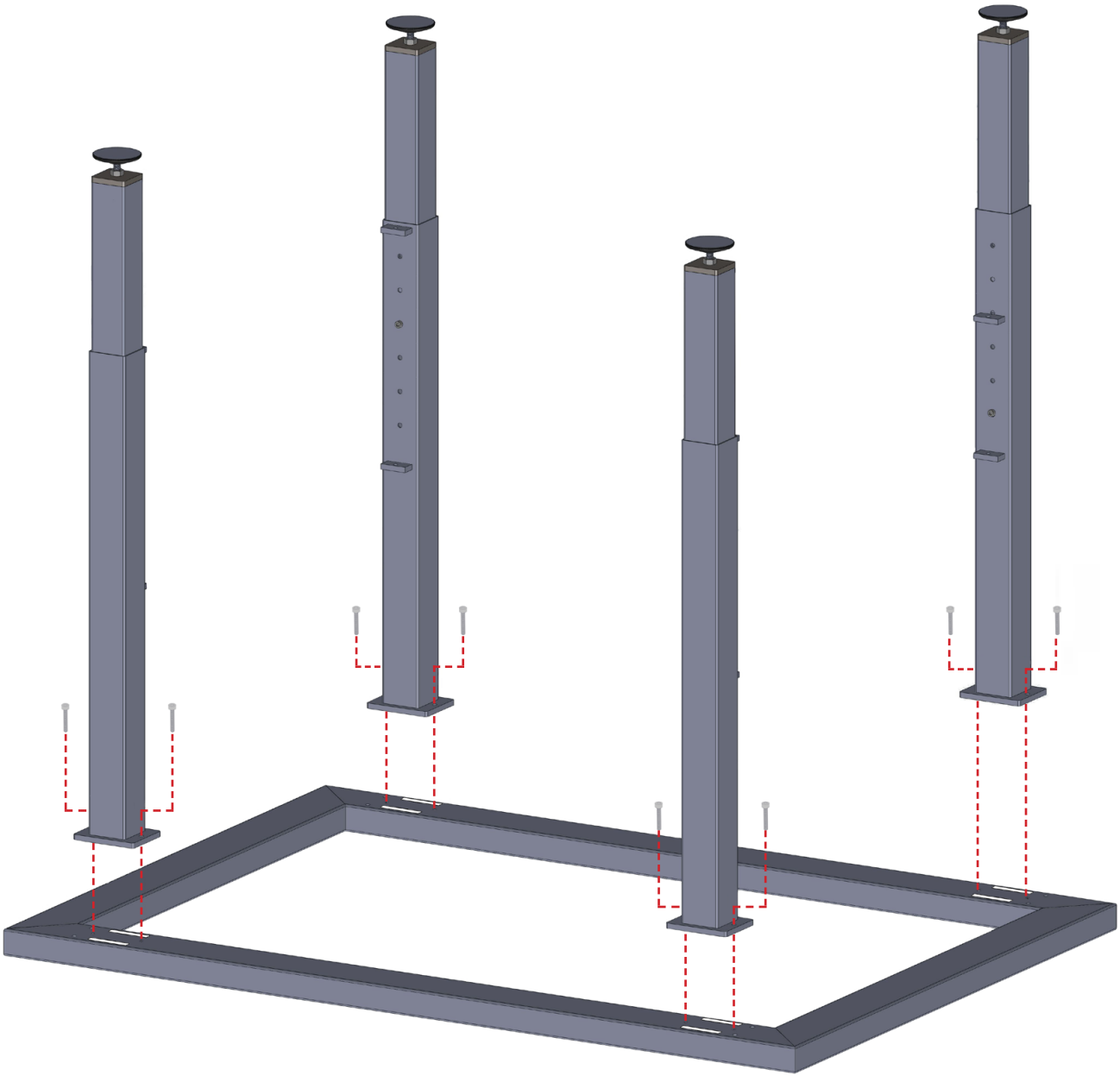

Baugruppe C – Einlegeplatten montieren
Assembly Unit C – Assembly of Inlays

C.1

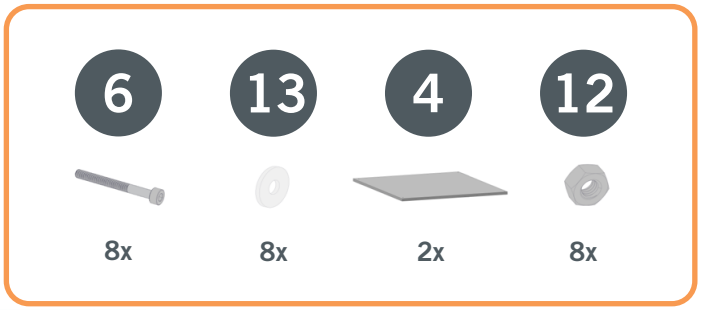

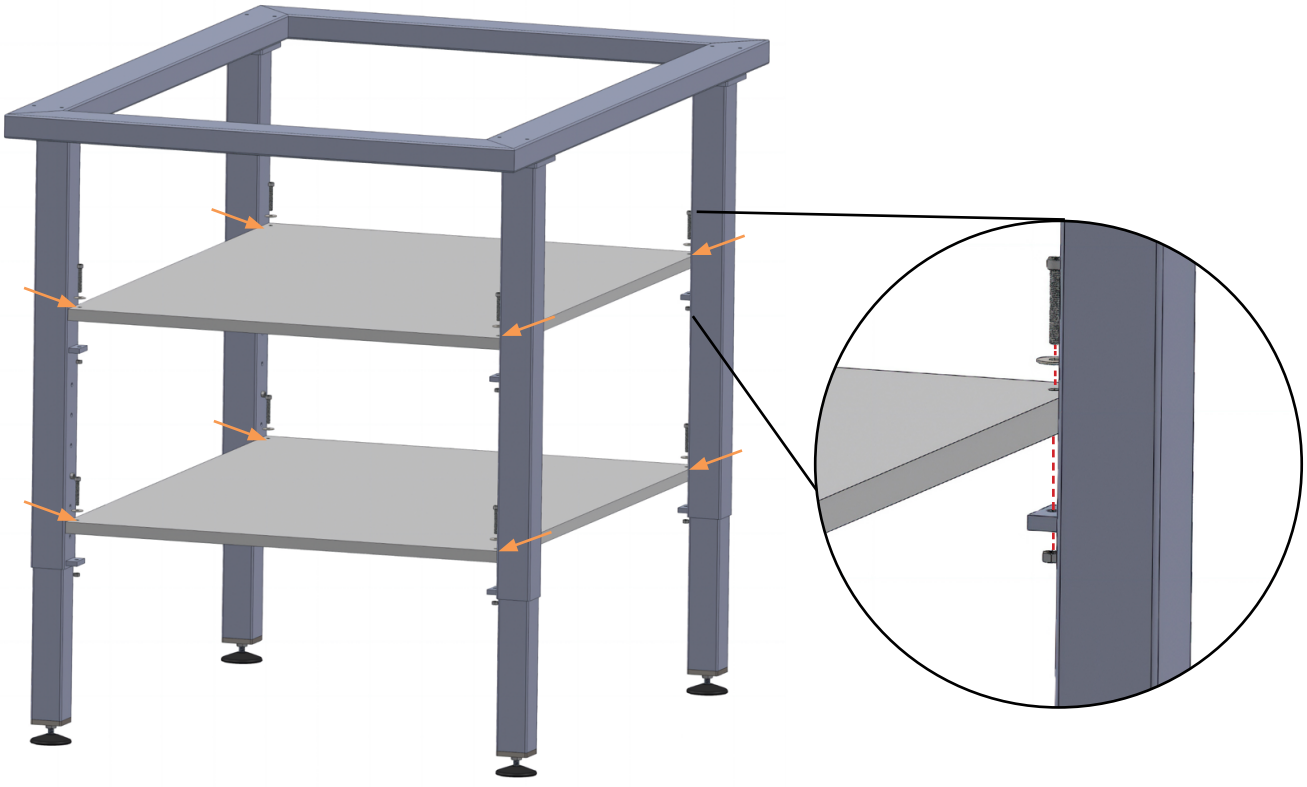

Baugruppe D – Maschine auf Maschinenuntergestell montieren
Assembly Unit B – Assembly of CNC Machine on Machine Table

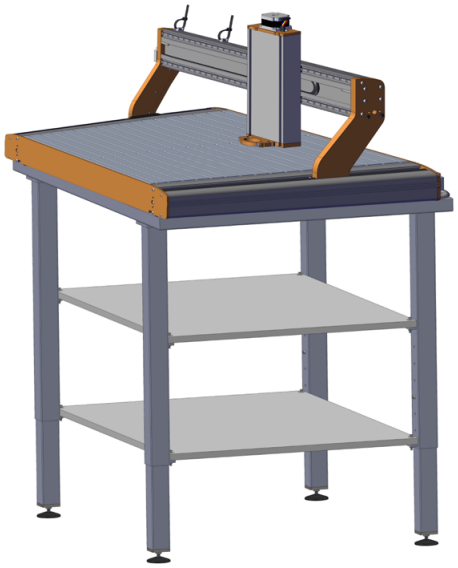

D.1

4x

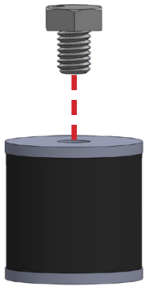

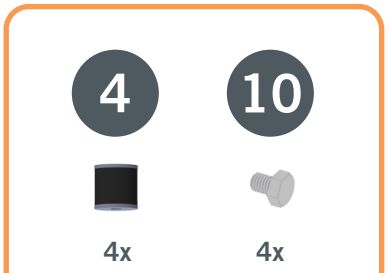

D.2

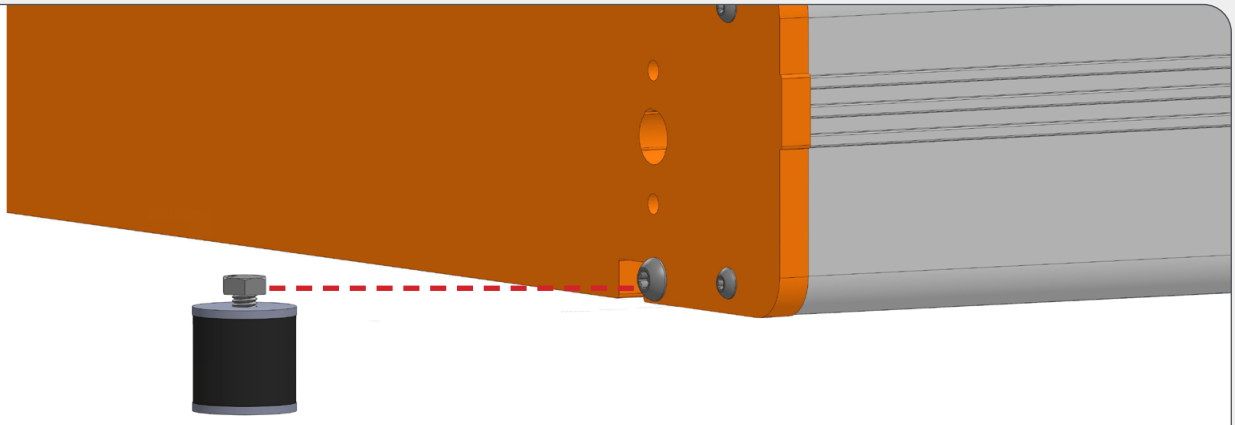

4x

An jeder Ecke der Maschine wiederholen.
Repeat on each corner of the machine.

D.3

4x

An jeder Ecke der Maschine wiederholen.
Repeat on each corner of the machine.

7

4x

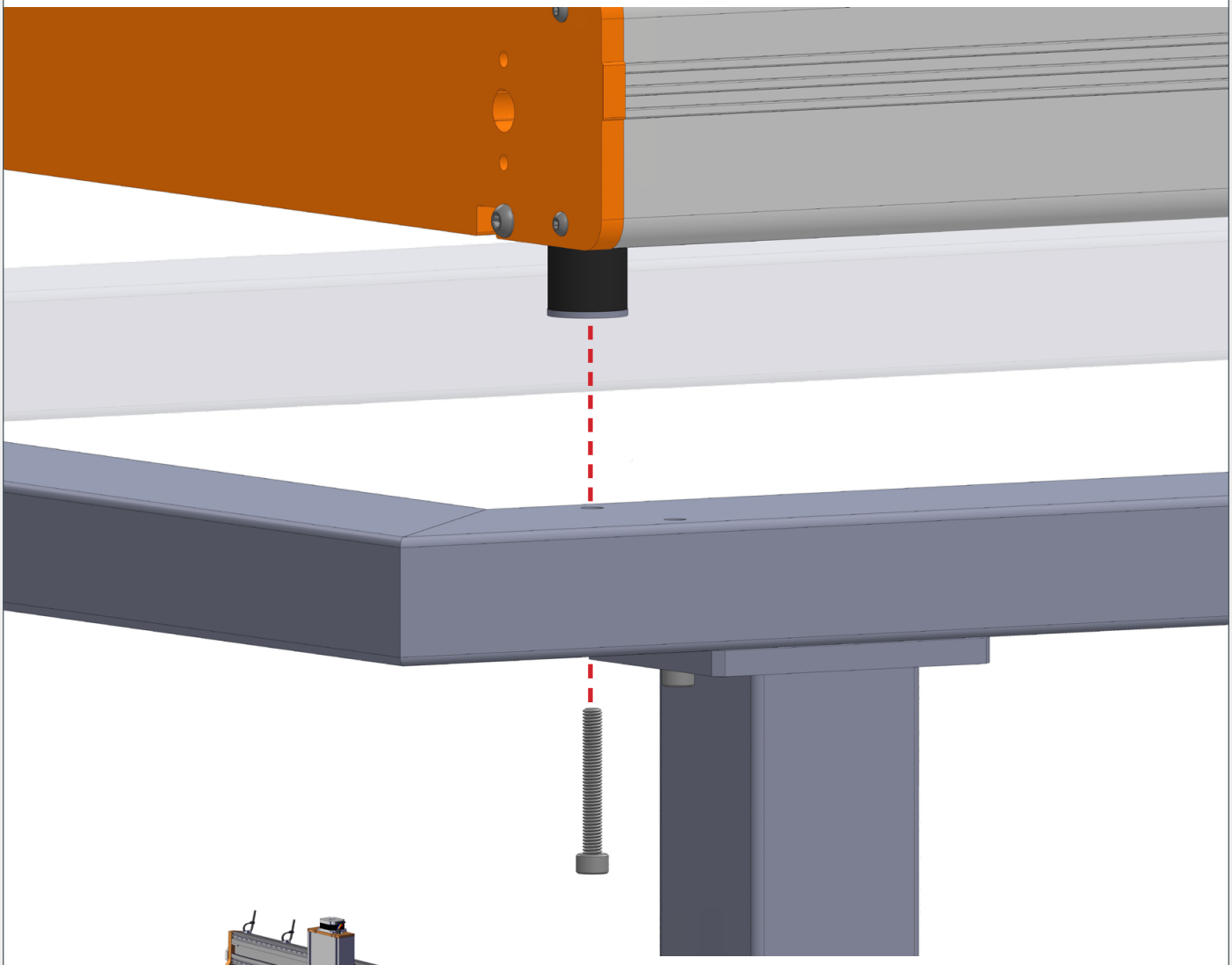

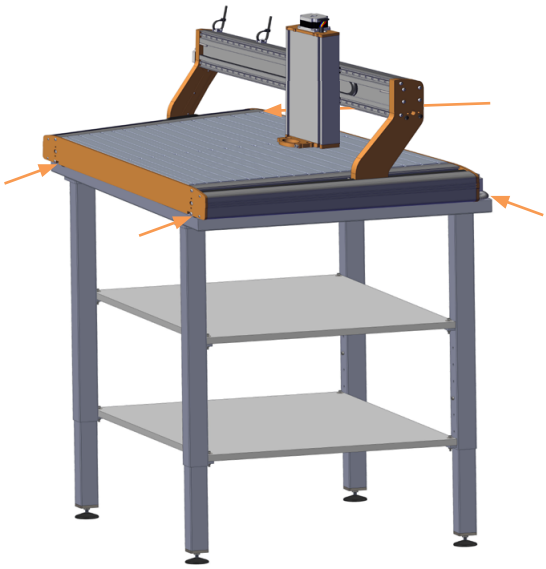

STEPCRAFT GmbH & Co. KG

An der Beile 2
58708 Menden (Sauerland)
Germany

tel.: +49 (0) 23 73 / 179 11 60
mail: info@stepcraft-systems.com
net: www.stepcraft-systems.com

STEPCRAFT Inc.

151 Field Street
06790 Torrington, CT
United States

tel.: +1 (203) 5 56 18 56
mail: info@stepcraft.us
net: www.stepcraft.us